TRANCHEUR MANUEL A VOLANT PSV R300/N300

FLYWHEEL SLICER PSV R300/N300

Fiche technique / Technical sheet

TRANCHEUR A VOLANT PSV R300/N300

- Structure en fonte robuste et compacte
- Robustesse et grande qualité de tous les composants
- Idéal pour couper les jambons fins avec une épaisseur de coupe minimale de 0.3mm
- Affuteur conçu pour assurer une plus grande sécurité pour l'opérateur

CARACTERISTIQUES

- Lame de 300mm
- Epaisseur de coupe de 5mm
- Capacité de coupe 190x235mm
- Course du chariot de 285mm

OPTIONS

- Option pied
- Disponible en rouge ou en noir

FLYWHEL SLICER PSV R300/N300

- *Robust and compact cast iron structure*
- *Robustness and quality of all components*
- *Ideal for cutting thin hams with a minimum cutting thickness of 0.3mm*
- *Sharpener designed to ensure greater safety for the operator*

CHARACTERISTICS

- *Blade of 300mm*
- *Cutting thickness of 5mm*
- *Cutting capacity: 190x235mm*
- *Carriage stroke: 285mm*

OPTIONS

- Optional base
- Available in red or black colour

Manufacturer

Groupe PSV, Usine du Berre au Loup,
D147-BP20 95420 Genainville-France
www.psv-groupe.com

TRANCHEUR MANUEL A VOLANT PSV R300/N300

FLYWHEEL SLICER PSV R300/N300

Fiche technique / Technical sheet

Dimensions en mm

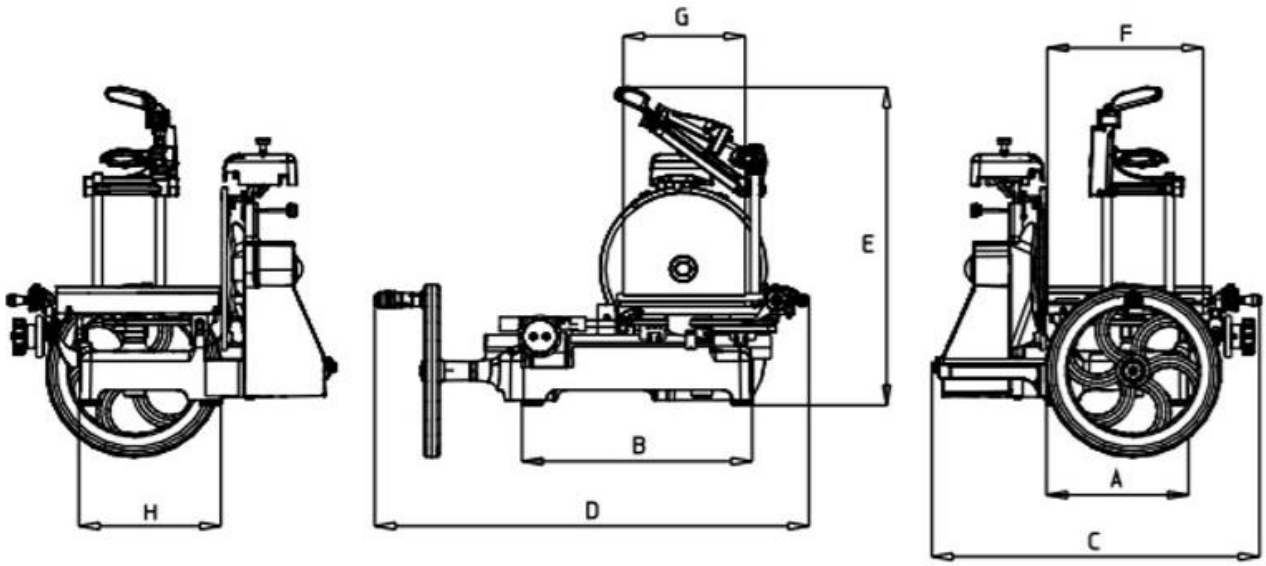

Modèle	Dimensions (mm)	Encombrement (mm)	Poids (kg)	Capacité de coupe (mm)	Epaisseur de coupe (mm)	Course du chariot (mm)
Modele	**Dimensions (mm)**	**Dimensions (mm)**	**Weight (kg)**	**Cutting capacity (mm)**	**Cutting thickness (mm)**	**Carriage stroke (mm)**
PSV R300/N300	A 265 B 445 C 620 D 840 E 550 F 300 G 235 H 280	840 x 620 x 550	73	190 x 235	5	285
Dimensions du trancheur avec pied Dimensions of the machine with base						
		840 x 620 x 1330	116			

Manufacturer

Groupe PSV, Usine du Berre au Loup,
D147-BP20 95420 Genainville-France
www.psv-groupe.com